·lykke·

Höyläpenkki



Lue käyttöohjeet huolellisesti ennen laitteen käyttöä ja säilytä ne tulevaa käyttöä varten.

Ohjeiden noudattamatta jättäminen voi johtaa laitteen vaurioitumiseen. muihin omaisuusvahinkoihin, henkilövahinkoihin tai jopa kuolemaan.

IP-Agency Finland Oy - Kaikki oikeudet pidätetään. Tuote ja käyttöohjeet voivat muuttua. Tekniset tiedot voivat muuttua ilman erillistä ilmoitusta.

Täma suomennettu käyttöohje on käännetty englannin kielestä. Pidätämme oikeudet mahdollisiin käännos virheisiin. Käännös on tehty virallisen, englanninkielisen version pohjalta.

Maahantuoja:
IP-Agency Finland Oy
support @ip-agency.fi
Honkanummentie 13, 01380 Vantaa, SUOMI

FSC

A. 		1.  1X		
B. 2X 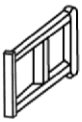 1X		J.  1X		
C. 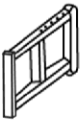 1X		K. 		
D.  1X		L. 2X 		
E. 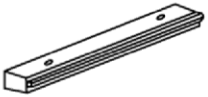		M. 4X 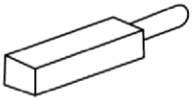		
F. 2X4X 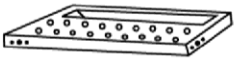 1X		N. 		
G. 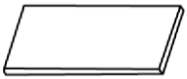 1X		O. 4X		
H. 		P. 4X  4X	Q. 8X	R.  1X

2X

KOKOONPANO

1. Aseta osan (N) pultit sivukappaleisiin (A).

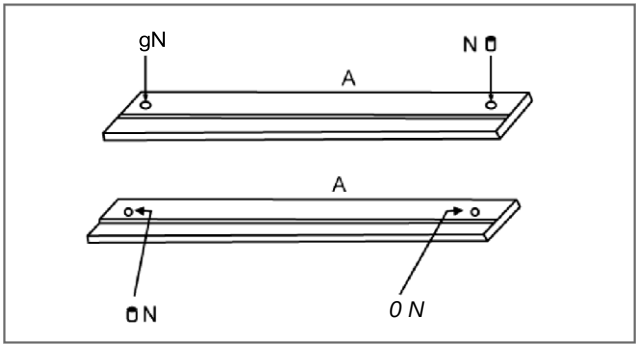

2. Käytä pultteja (N) ja aluslevyjä (Q) kiinnittääksesi molemmat jalustat (B ja (C) yhteen sivukappaleeseen.

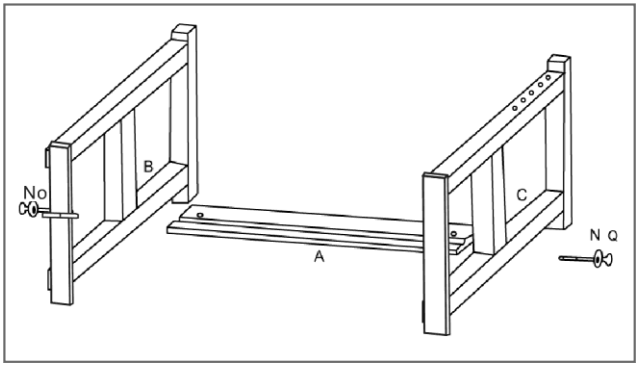

3. Liukuta hyllypohja (D) urien sisään kuten on esitetty.

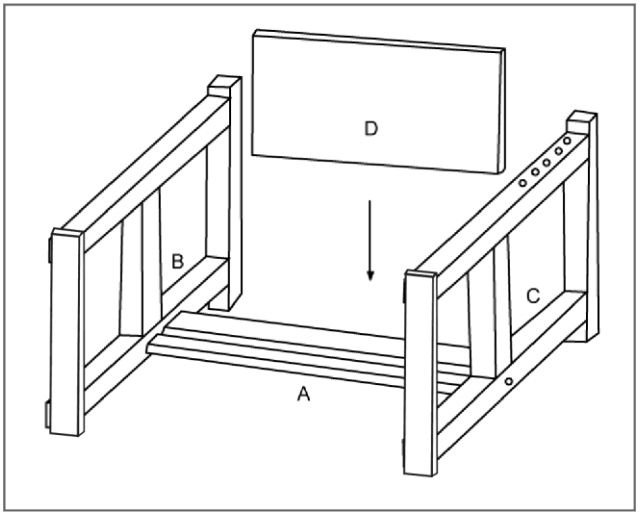

4. Kiinnitä toinen sivukappale kahteen jalustaan pulttien (N) ja aluslevyjen (Q) avulla.

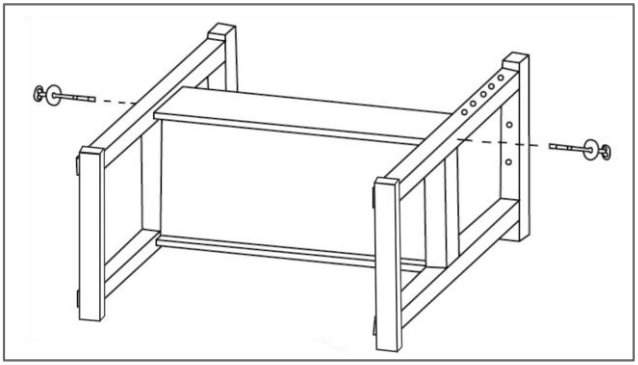

5. Aseta työpöytä (F) sen päälle.

Aseta jalat paikalleen ja kiinnitä ne pulttien (O) ja aluslevyjen (Q) avulla

Kiinnitä laatikkotelineet (E) paikalleen neljällä pitkällä puuruuvilla (P) jotka on toimitettu.

Varmista, että laatikkotelin puutapit ovat suunnattu työpöydän etuosaan.

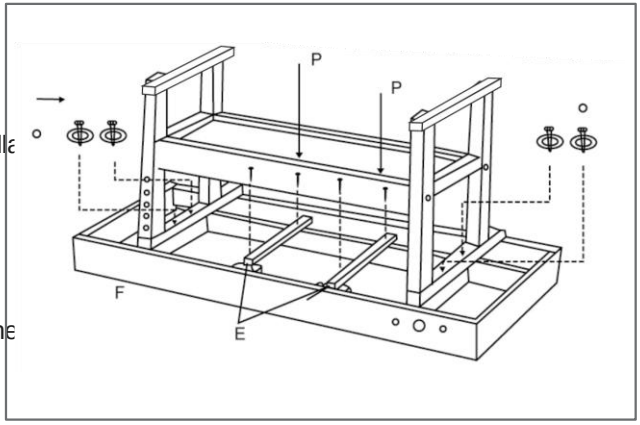

6. Käännä laatikko ja liukuta laatikkopohja (I) paikalleen.
Kiinnitä laatikon etuosa (G) kuten yllä on esitetty.

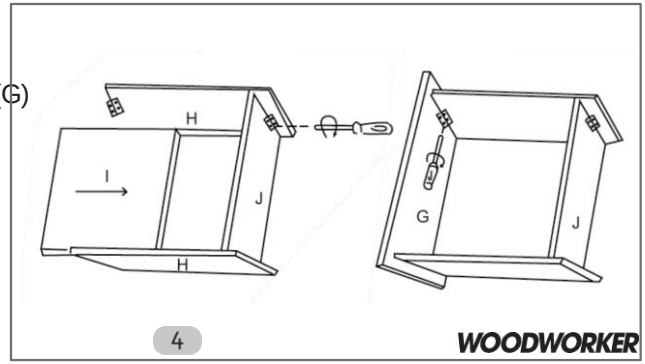

7. Käännä se, aseta puristin esiporattuun reikään.

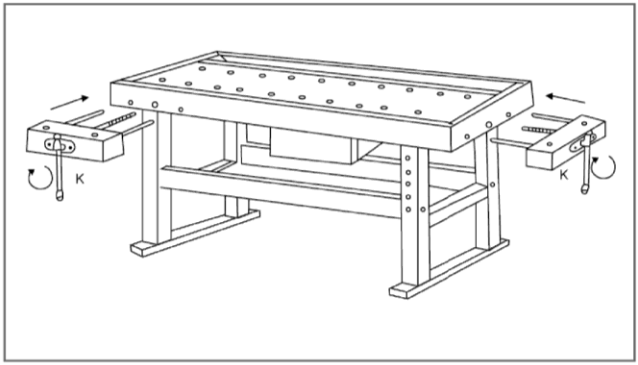

8. Asennus on valmis.

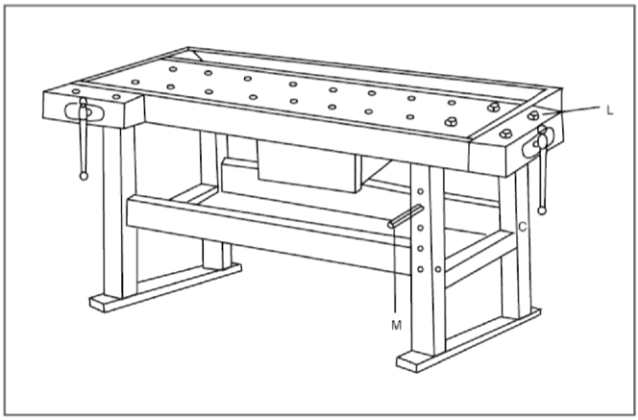



Valmis työpöytä.

·lykke·

Work bench



Read the Operating Instructions carefully before using the device and keep them for future use.

Failure to follow the instructions may result in damage to the device. to other property damage, personal injury or even death.

IP-Agency Finland Oy - All rights reserved. The product and Instructions for Use may change. Technical information may change without separate notification.

FSC

Importer:
IP-Agency Finland Oy
support @ip-agency.fi
Honkanummentie 13, 01380 Vantaa, FINLAND

PACK CONTENTS

A. 2X		1. 1X			
B. 1X	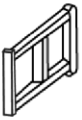	J. 1X			
C. 1X	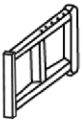	K. 2X			
D. 1X		L. 4X			
E. 2X		M. 4X	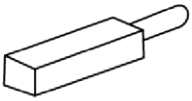		
F. 1X	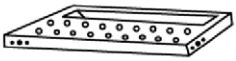	N. 4X			
G. 1X	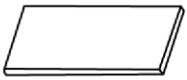	O. 4X	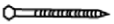		
H. 2X		P. 4X 8X	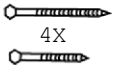	Q. 8X	R. 1X 

ASSEMBLY

Insert the nuts from part (N) into the side pieces (A).

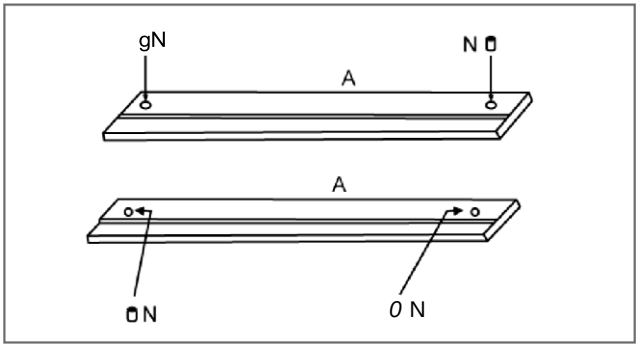

Use the Bolts (N) and Washers (Q) to secure both leg frames (B and (C) to one of the side pieces.

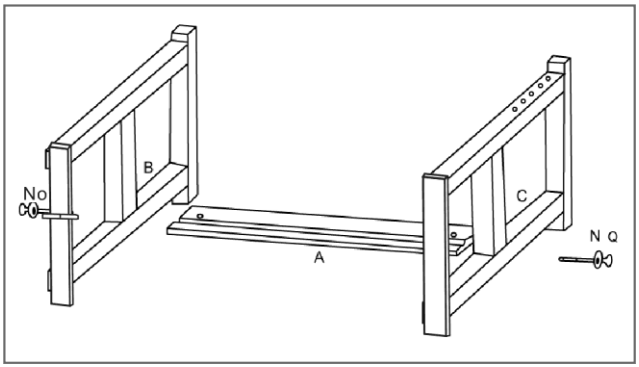

Slide the shelf base (D) into the grooves as shown.

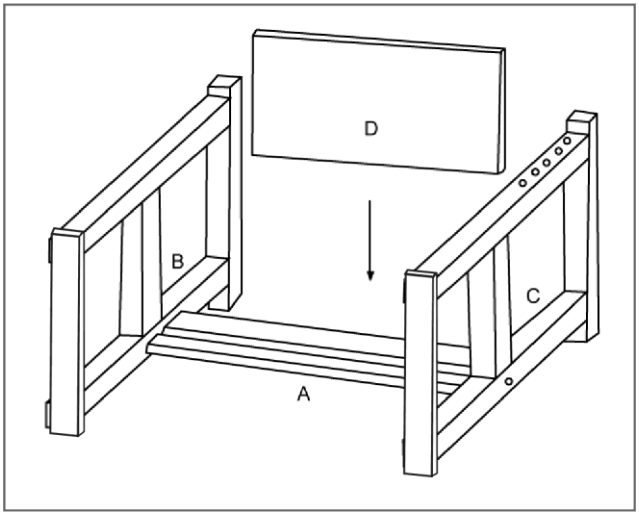

Secure the second side piece to the two leg frames using bolts(N) and Washers (Q)

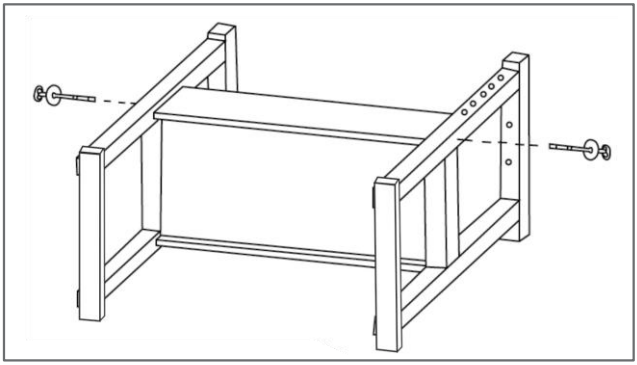

Lay the workbench (F) on its top.

Place the legs into position and secure in place using bolts (O) and Washers (Q)

Fix the drawer holders (E) into place using the four long wood screws (P) supplied.

Make sure that the dowel pines on the drawer holders are positioned towards the front of the workbench.

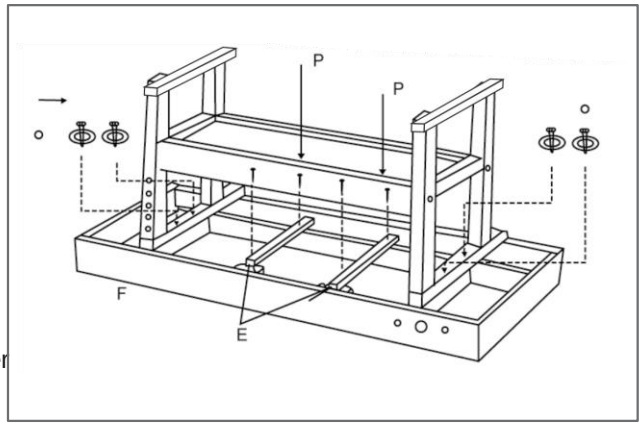

Rotate the drawer and slide the drawer base (I) into position.
Fix the drawer front (G) as shown above.

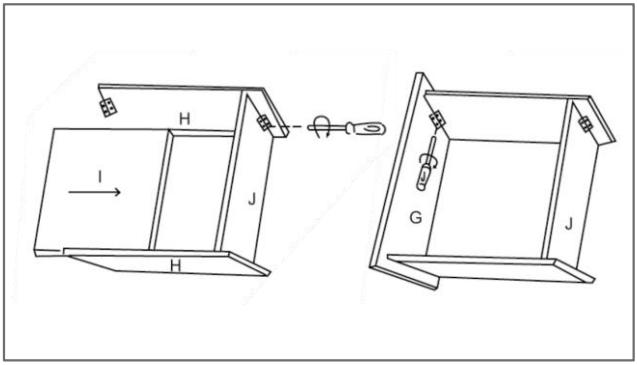

ASSEMBLY

Rotate it ,insert the vise into the pre-drilled hole

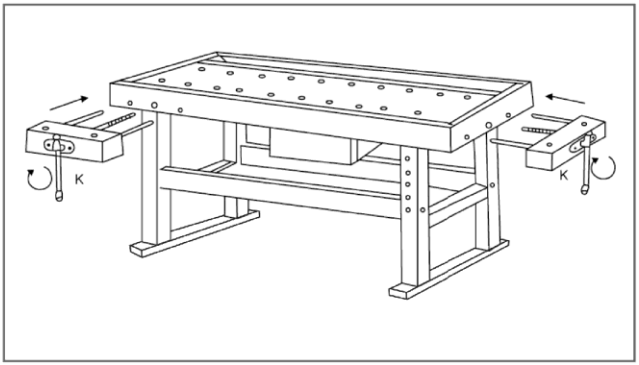

The installation is complete.

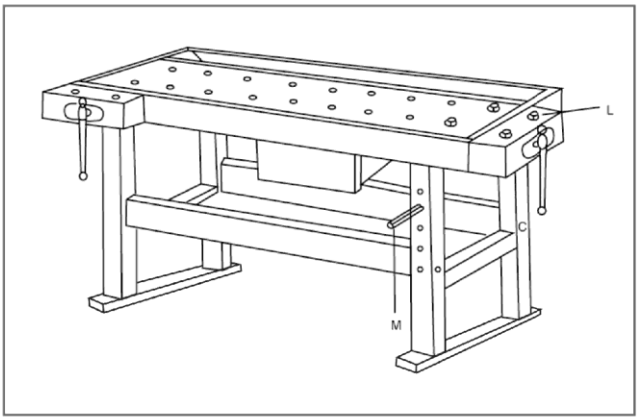



The Completed Workbench

·lykke·

hyvelbänk



Läs bruksanvisningen noggrant innan du använder enheten och spara dem för framtida bruk.

Underlåtenhet att följa instruktionerna kan leda till skada på enheten. till annan egendomsskada, personskada eller till och med dödsfall.

IP-Agency Finland Oy - Alla rättigheter förbehålls. Produkten och bruksanvisningen kan ändras. Teknisk information kan ändras utan separat meddelande.

Denna svenska bruksanvisning har översatts från engelska. Vi reserverar oss för eventuella leveransfel. Översättningen är baserad på den officiella engelska versionen.

FSC

Importör:
IP-Agency Finland Oy
support @ip-agency.fi
Honkanummentie 13, 01380 Vanda, FINLAND

PACK CONTENTS

A. 2X		1. 1X			
B. 1X	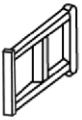	J. 1X			
C. 1X	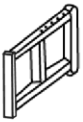	K. 2X			
D. 1X		L. 4X			
E. 2X4X		M.	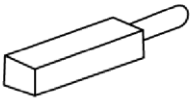		
F. 1X	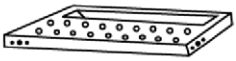	N. 4X			
G. 1X	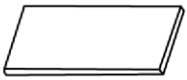	O. 4X	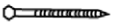		
H. 2X		P. 4X 8X	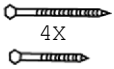	Q. 8X	R. 1X 

MONTERING

Sätt i muttrarna från del (N) i sidobitarna (A).

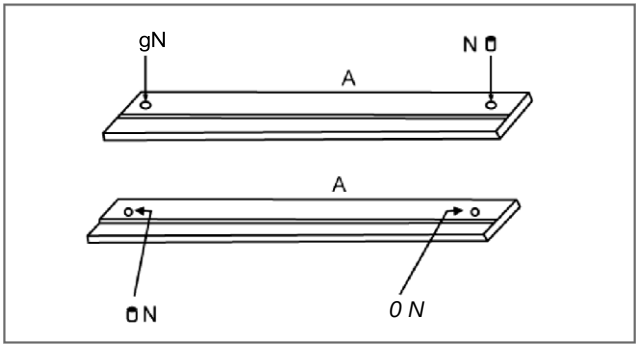

Använd bultarna (N) och brickorna (Q) för att fästa båda benramarna (B och (C) till en av sidobitarna.

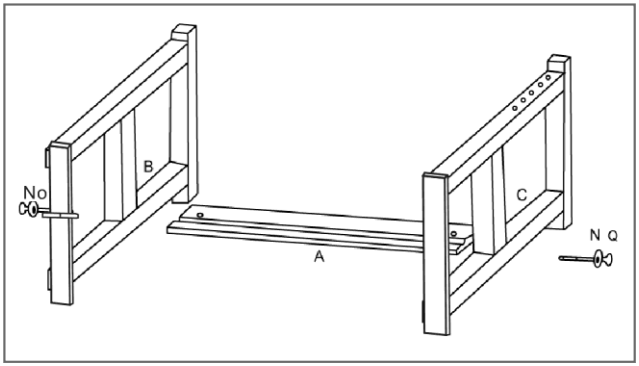

Skjut hyllbasen (D) i spåren som visas.

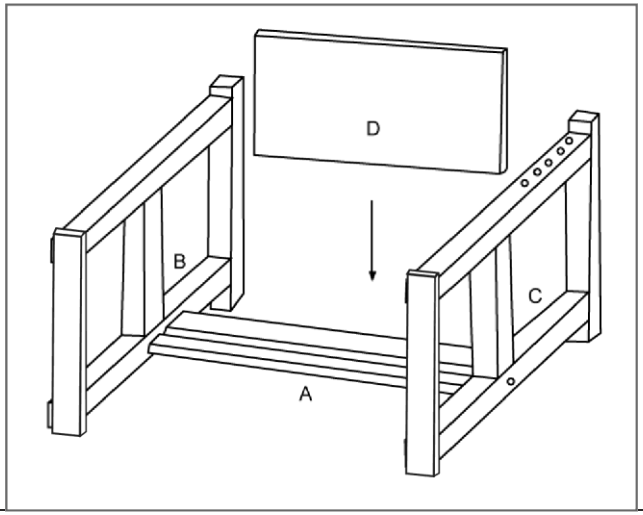

Fäst den andra sidobiten till de två benramarna med bultar (N) och brickor (Q).

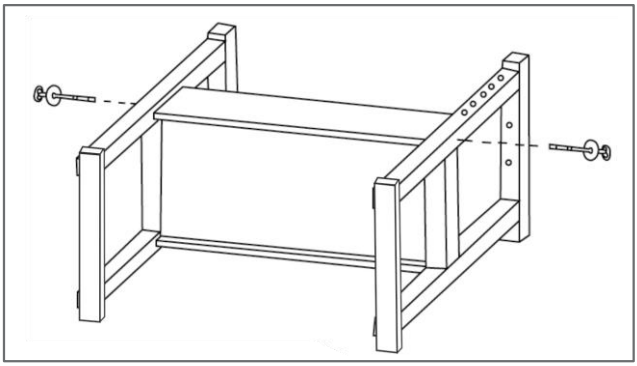

Lägg arbetsbänken (F) på sin topp.

Placera benen i position och fäst på plats med bultar (O) och brickor (Q).

Fäst lådhållarna (E) på plats med de fyra långa träskruvarna (P) som medföljer.

Se till att dowel-pinnarna på lådhållarna är riktade mot framsidan av arbetsbänken.

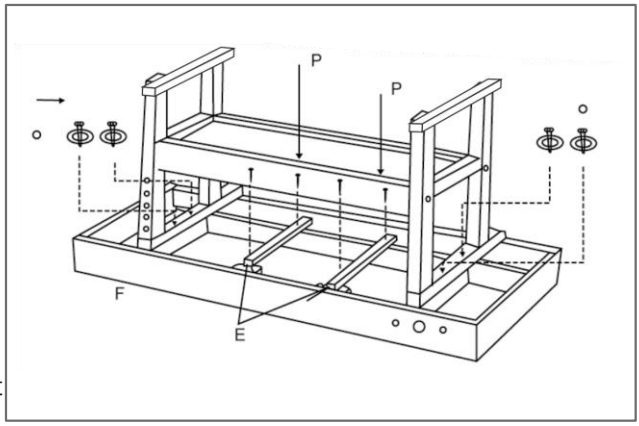

Rotera lådan och skjut lådbasen (I) på plats. Fäst lådfronten (G) som visas ovan.

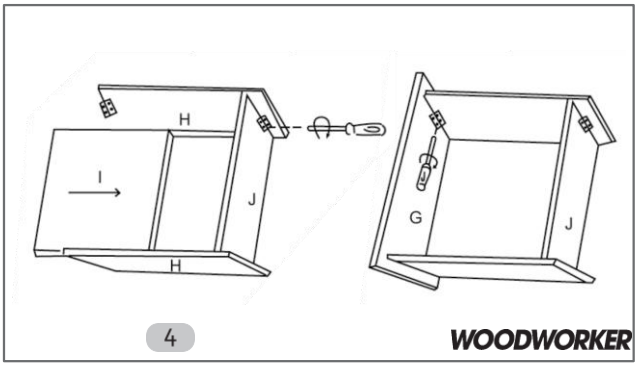

ASSEMBLY

Rotera den, sätt i skruvstädet i det förborrade hålet.

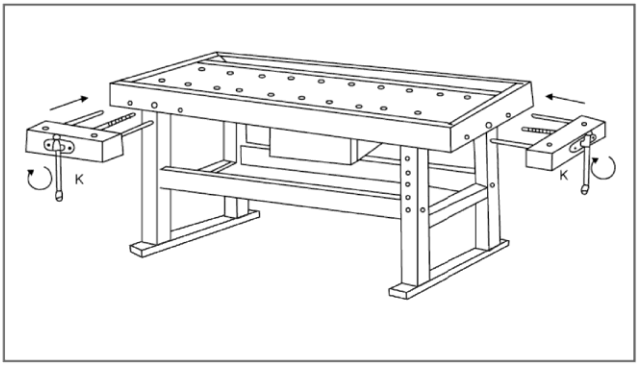

Installationen är klar.

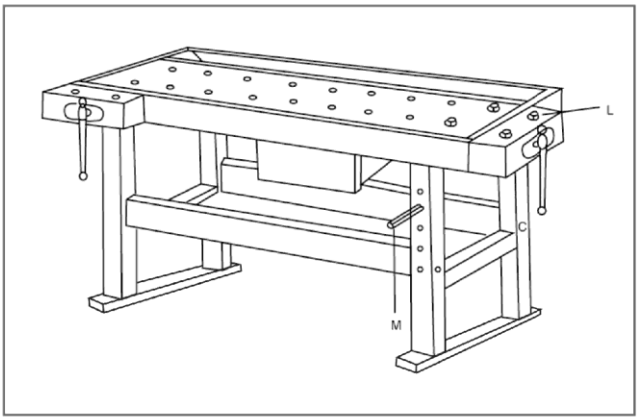



Den färdiga arbetsbänken.

·lykke·

hobelbank



Lesen Sie die Bedienungsanleitung sorgfältig durch, bevor Sie das Gerät verwenden, und bewahren Sie sie für den späteren Gebrauch auf.

Die Nichtbeachtung der Anweisungen kann zu Schäden am Gerät führen. zu Sachschäden, Personenschäden oder sogar zum Tod führen.

IP-Agency Finland Oy – Alle Rechte vorbehalten. Das Produkt und die Gebrauchsanweisung können sich ändern. Technische Informationen können sich ohne gesonderte Ankündigung ändern.

Diese deutsche Bedienungsanleitung wurde aus dem Englischen übersetzt. Eventuelle Lieferfehler behalten wir uns vor. Die Übersetzung basiert auf der offiziellen englischen Version.

FSC

Importeur:
IP-Agentur Finland Oy
support @ip-agency.fi
Honkanummentie 13, 01380 Vantaa, FINNLAND

PACK CONTENTS

A. 2X		1. 1X			
B. 1X	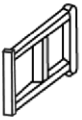	J. 1X			
C. 1X	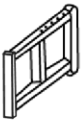	K. 2X			
D. 1X		L. 4X			
E. 2X4X		M.	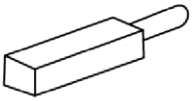		
F. 1X	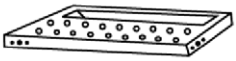	N. 4X			
G. 1X	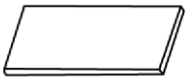	O. 4X	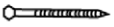		
H. 2X		P. 4X 8X	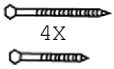	Q. 8X	R. 1X 

MONTAGE

Setzen Sie die Schraubenmuttern aus Teil (N) in die Seitenstücke (A) ein.

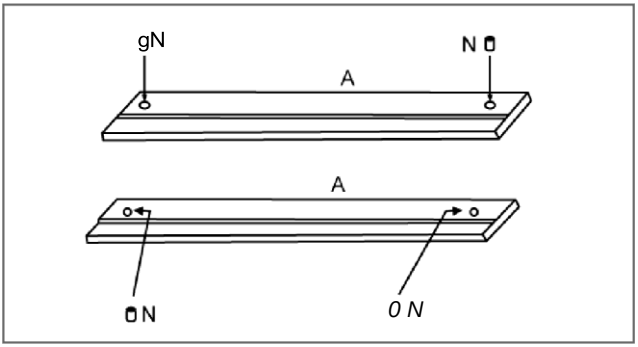

Verwenden Sie die Bolzen (N) und Unterlegscheiben (Q), um beide Beinrahmen (B und (C) an einem der Seitenstücke zu sichern.

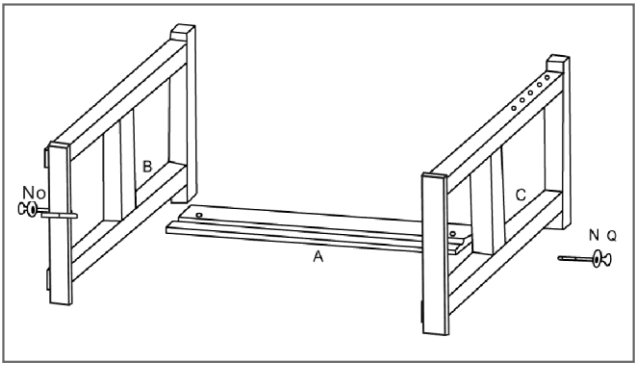

Schieben Sie die Regalbasis (D) in die vorgesehenen Nuten ein.

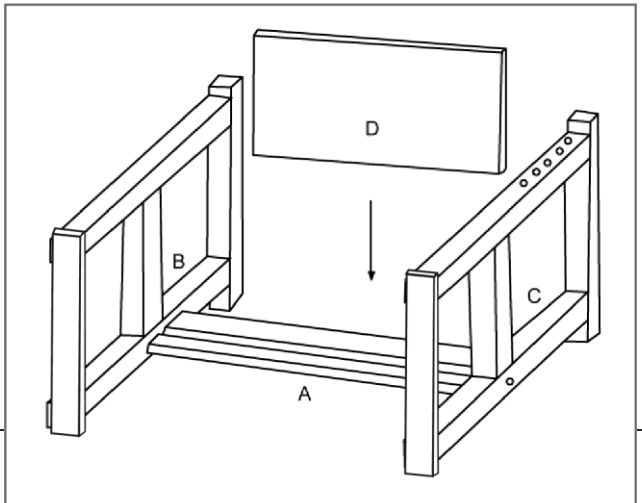

Sichern Sie das zweite Seitenstück an den beiden Beinrahmen mit Bolzen (N) und Unterlegscheiben (Q).

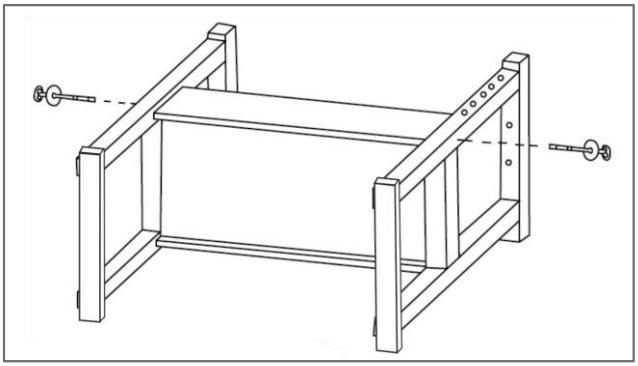

Legen Sie die Werkbank (F) auf die Oberseite.

Positionieren Sie die Beine und sichern Sie sie mit Bolzen (O) und Unterlegscheiben (

Befestigen Sie die Schubla (E) mit den vier langen Holzschrauben (P), die mitgeliefert werde

Stellen Sie sicher, dass die Dübelstifte an den Schubladenhaltern zur Vorderseite der Werkbank zeigen.

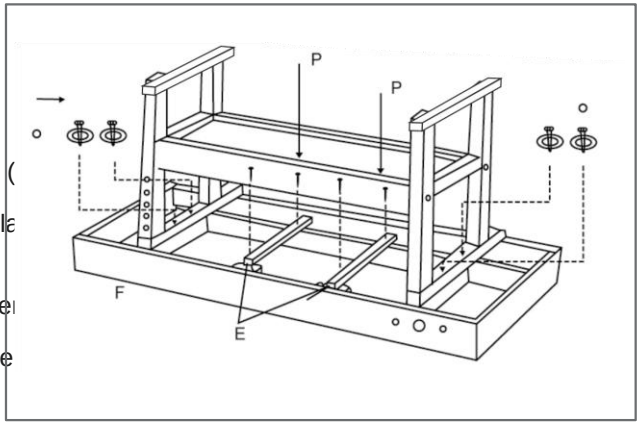

Drehen Sie die Schublade und schieben Sie die Schubladenbasis (I) in Position.
Befestigen Sie die Schubla wie oben gezeigt.

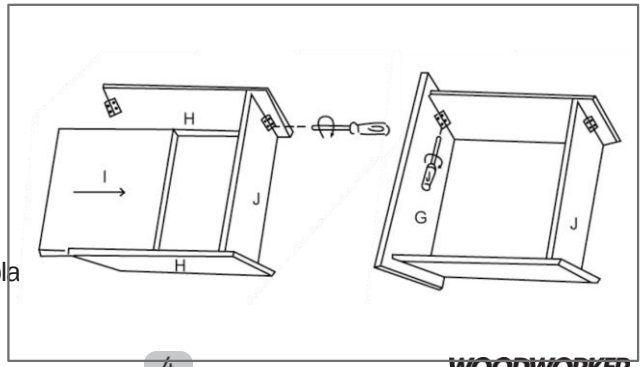

ASSEMBLY

Drehen Sie sie, setzen Sie die Schraubzwinge in das vorgebohrte Loch ein.

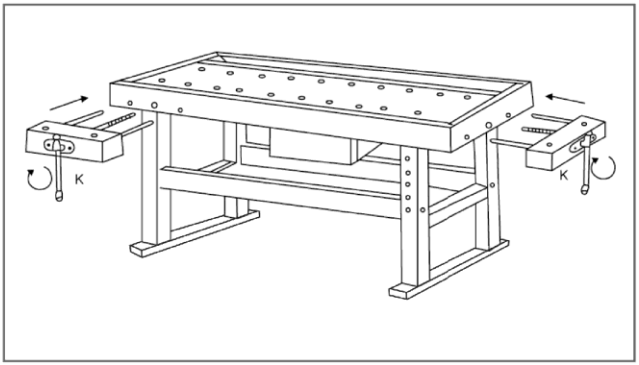

Die Installation ist abgeschlossen.

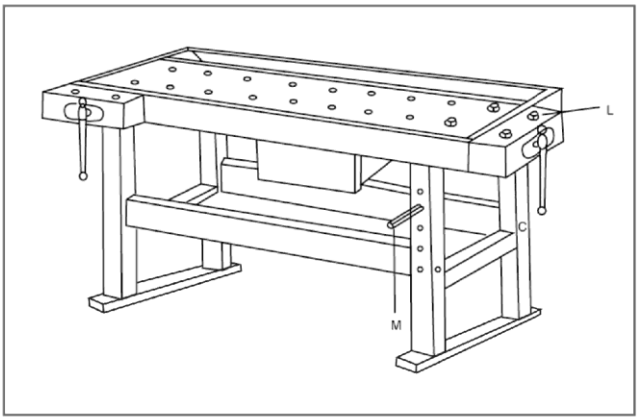



Die fertige Werkbank.