展开285*210mm 折后142*210mm 80克书纸 黑白印刷 2000张

底

封面

Tip Assembly Diagram

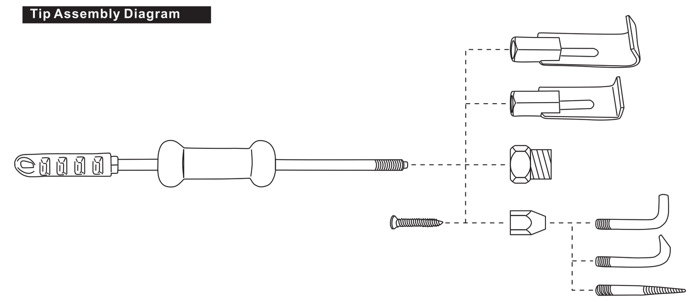

Maintaining Dent Puller

Store dent puller and all accessories in a dry location. To ensure smooth operation keep shaft of dent puller clean and free of moisture. After each use and before storage apply a few small drops of machine oil or silicone spray to shaft of dent puller.

Instructions

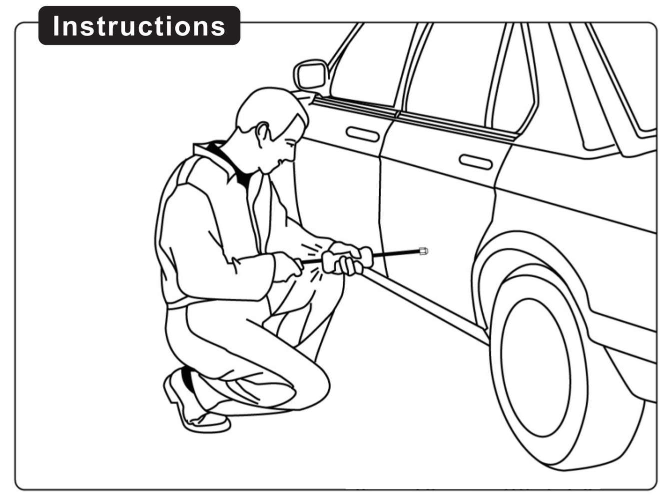

9-PC. SLIDE HAMMER DENT PULLER SET OPERATOR'S MANUAL

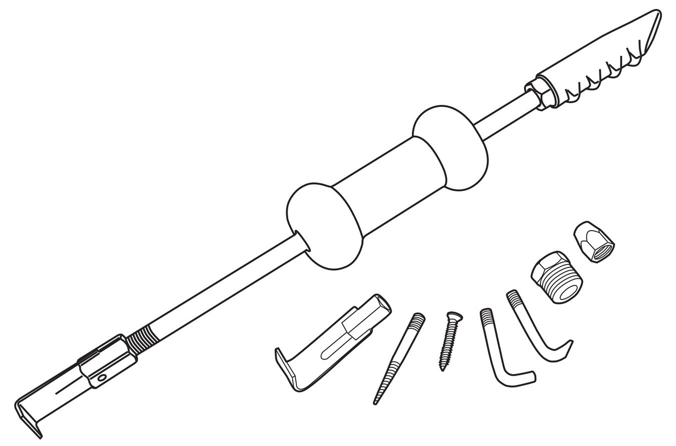

ID: 1014 2784

Manufactured for / Valmistuttaja /
Tillverkad för: Tamforce Group,
Pakkalankuja 6,01510 Vantaa, Finland
(asiakaspalvelu@puuilo.fi)

WARNING
BEFORE OPERATING DENT PULLER, READ AND UNDERSTAND ENTIRE MANUAL.

Important Safety Rules
1. Do not use on severely degraded or rusted panels or panels that have body filler.
2. Never strike any part of dent puller with hammer or other tools.
3. Do not use any other device to increase leverage of dent puller.

Slide Hammer Dent Puller Parts

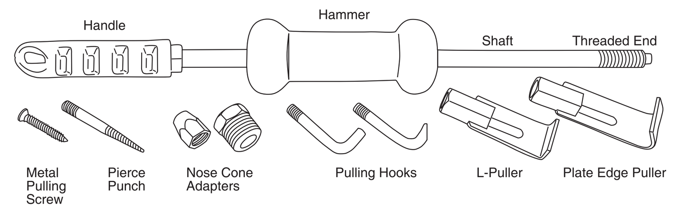

ASSEMBLY INSTRUCTIONS
1. Thread jam nut completely onto shaft.
2. Thread handle onto shaft until it reaches jam nut.
3. Follow instructions below for applications.

Using Dent Puller

REMOVING DENTS IN THE MIDDLE OF A BODY PANEL

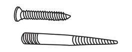

Use the Metal Pulling Screw or the Pierce Punch to pull dents from the middle of body panels, hood, doors, roof, and trunk. The Metal Pulling Screw requires a pilot hole to be drilled.

REMOVING BENDS FROM FRAME MEMBERS OR CHASSIS

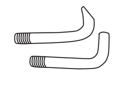

Use the Pulling Hooks to pull bent or crushed frame or chassis members. The Pulling Hooks can be inserted into a bolt hole or hook around bent areas and can also be used to remove damaged chassis, suspension or other parts from vehicle.

REMOVING DENTS FROM EDGES

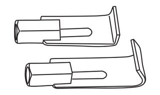

Use the L-Puller or the Plate Edge Puller to pull dents from edges or corners of body panels or frame members. L-Puller and Plate Edge Puller can also be used to remove damaged chassis, suspension or other parts from vehicle.

DENT PULLING TIPS
1. Drill a 1/8" hole into the center of the dent.
2. Place the Small Access Screw through the screw holding adapter.
3. Thread the adapter and screw onto the puller shaft, tighten securely
4. Thread the Screw into the drilled hole using the body and handle for the dent puller.
5. Push the slide hammer weight forward towards the work piece, then forcefully pull it back towards the jam nut. Repeat and adjust force as needed. CAUTION! Do not use excessive force when pulling dents. Sheet metal can easily bend or tear.

Before pulling a dent it may be beneficial to remove parts such as trim, plastic guards, mirrors, etc. from the dented area. When pulling dents from body panels use adequate lighting and observe the dented area from different angles to determine the best place to connect the dent puller. The most effective area is usually the deepest part of the dent. Some dents may require pulling in several different areas. After the dent is successfully pulled, small imperfections and pilot holes drilled for pulling can be repaired with a thin coat of body filler. Sand filler to desired contour and finish with proper primer and paint.

OPERATION (HOOK/THREAD PULLING)
1. Identify the lip or creased area you will be inserting the puller attachment hook on or into.
2. Thread the puller hook onto the end of the accessory holder, thread the assembly on to the puller shaft.
3. Drill a small hole large enough for the hook to fit into, align the hook with the crease.
4. Push the slide hammer weight forward towards the work piece, then gently as needed pull it back towards the jam nut.
5. Repeat until the joint is properly aligned.

Basic Operation
Grasp handle and apply consistent pulling force

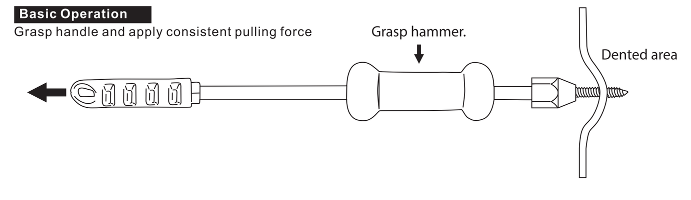

While applying consistent pull on handle, quickly draw slide hammer back to impact handle. This impact generates necessary pulling force. Repeat until dent is pulled.

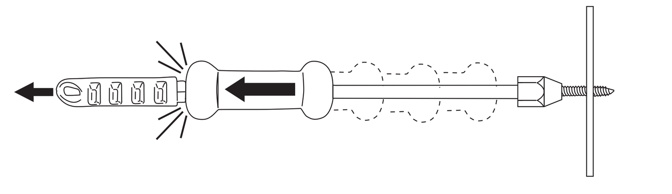

展开285*210mm 折后142*210mm 80克书纸 黑白印刷 2000张

底

封面

Pistoksen kokoonpanokuva

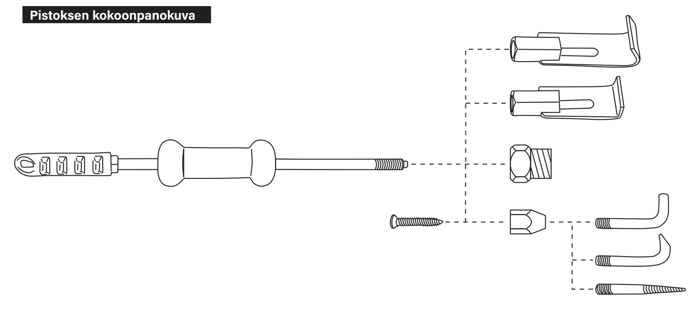

Vaurioiden poistimen ylläpito

Säilytä vaurioiden poistimen ja kaikkien tarvikkeiden kuivassa paikassa. Varmista sulavan toiminnan vuoksi, että poistimen akseli on puhdas ja kosteus vapaa. Jokaisen käytön jälkeen ja säilytyksen ennen anna muutama pisara koneöljyä tai silikoni-sprayta vaurioiden poistimen akseliin.

Ohjeet

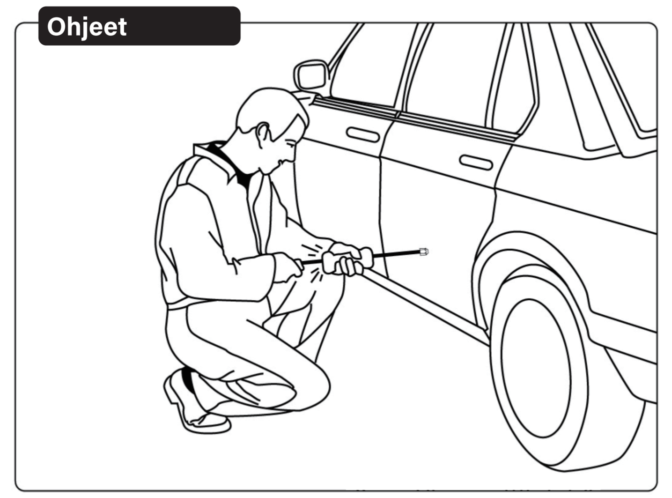

Lommonvetimen

9-OSAISEN LIUKUVASARALLA VARUSTETUN LOMMONVETOSARJAN KÄYTTÖOHJE

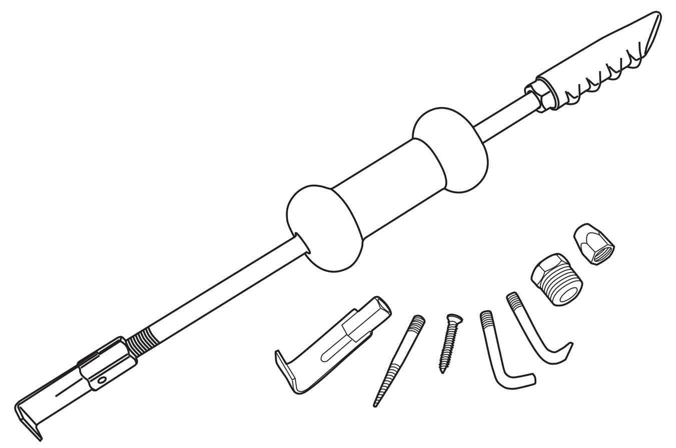

ID: 1014 2784

Manufactured for / Valmistuttaja /
Tillverkad för: Tamforce Group,
Pakkalankuja 6,01510 Vantaa, Finland
(asiakaspalvelu@puuilo.fi)

VAROITUS
ENNEN VAURIOIDEN POISTIMEN KÄYTTÖÄ LUE JA YMMÄRRÄ KOKONAIS OHJELMA.

Tärkeitä turvallisuusohjeita
1. Älä käytä lommonvedintä ruosteisilla paneeleilla tai paneeleilla, joissa on paksua korikittiä.
2. Älä koskaan iske lommonvedintä vasaralla tai muilla työkaluilla.
3. Älä käytä mitään muuta laitetta lommonvetimen vipuvoiman lisäämiseksi.

Liukuvasara-lommonvetimen osat

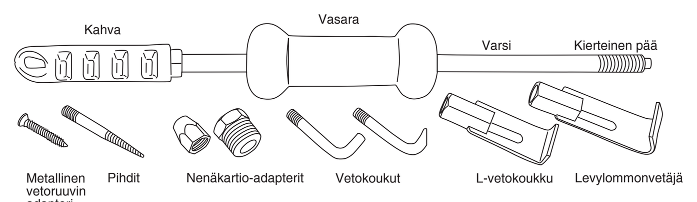

KOKOAMISOHJEET
1. Kierrä vasara kokonaan varteen.
2. Kierrä kahva varteen, kunnes se koskettaa lukitusmutteria.
3. Noudata alla olevia ohjeita käyttökohteen mukaan.

Lommonvetimen käyttö

LOMMOJEN POISTO KORIPANEELIN KESKELTÄ

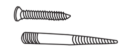

Käytä metallista vetoruuvia tai pihtejä keskialueen lommoihin, kuten konepeltiin, kattoon, oviin ja tavaratilaan.
Metallisen vetoruuvin käyttö vaatii ohjausreiän poraamisen.

LOMMOJEN POISTO RUNGOSTA TAI ALUSTAN OSISTA

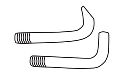

Käytä vetokoukkuja rungon tai alustan osiin kiinnittämiseen.
Vetokoukut voidaan käyttää myös irrottamaan tai oikaisemaan osia, kuten konepellin saranat, puskurit ja muut ajoneuvon osat.

LOMMOJEN POISTO REUNOISTA

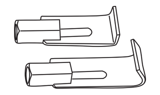

Käytä L-vetokoukkua tai levylommonvetäjää kehyksissä tai reunoissa oleviin lommoihin.
Levylommonvetäjää voidaan käyttää myös ajoneuvon jousituksen vaurioihin.

DENT PULLING TIPS
1. Poraa 1/8" reikä lommon keskelle.
2. Aseta pieni pää vetoruuvin pitimen läpi.
3. Kierrä metallinen vetoruuvi vetimen varteen ja kiristä kunnolla.
4. Kierrä lukitusmutteri alas vetimen kahvaa vasten.
5. Työnnä liukuvasara voimakkaasti työkappaletta kohti ja vedä se sitten nopeasti takaisin kahvaa kohti. Toista tarvittaessa.VAROITUS: Älä käytä liiallista voimaa lommon vetämisessä. Toista useammin kevyemmällä voimalla.

Ennen lommon vetämistä voi olla hyödyllistä poistaa osia, kuten listat, muovisuojat, peilit jne.
Poista myös lommon ympäriltä kaikki irtonainen tai hilseilevä maali.
Tarkastele lommoa eri kulmista parhaan vetokohdan määrittämiseksi.
Kun lommo on vedetty ulos, viimeistele pinta vasaralla ja tasoita tarvittaessa.
Poista ylimääräinen maali tai liima ennen viimeistelyä.
Hio pinta ja viimeistele oikealla maalilla.

KÄYTTÖOHJE – LUE HUOLELLISESTI
1. Selvitä lommon tai vaurion sijainti ja valitse oikea kiinnitystapa.
2. Kiinnitä vetokoukku tai muu lisäosa vetimen varteen.
3. Poraa tarvittaessa ohjausreikä tai kiinnitä lisäosa.
4. Vedä liukuvasaraa tasaisella voimalla, liu'uta vasaraa nopeasti taaksepäin osumaa varten.
5. Toista, kunnes lommo on oikaistu.

Peruskäyttö
Tartu kahvaan ja vedä tasaisella voimalla

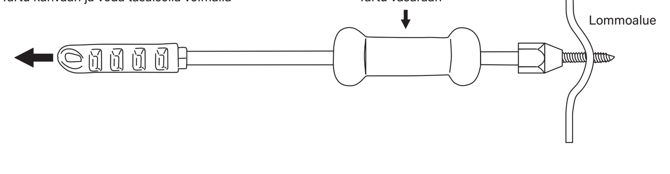

Kun vedät kahvasta tasaisesti, liu'uta liukuvasara nopeasti taaksepäin osuakseen kahvaa vasten.
Tämä isku tuottaa tarvittavan vetovoiman.Toista, kunnes lommo on vedetty ulos.

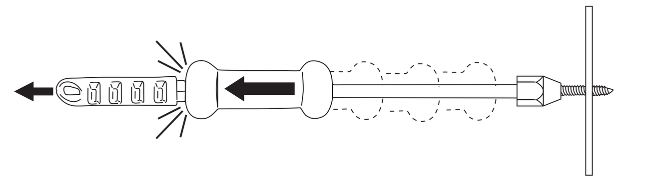

展开285*210mm 折后142*210mm 80克书纸 黑白印刷 2000张

底

封面

Spetsmonteringsdiagram

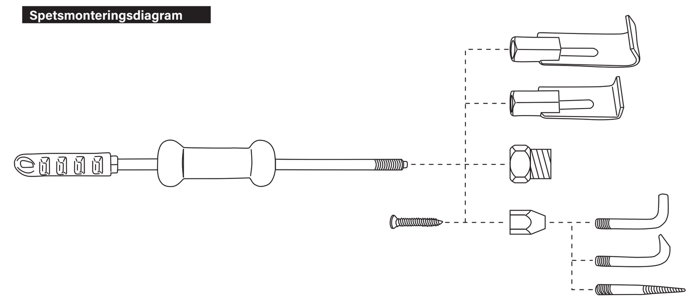

Underhåll av Dimplåter

Lagra dimplåten och alla tillbehör på en torr plats. För att säkerställa jämn drift håll axeln på dimplåten ren och fuktfri. Efter varje användning och innan lagring applicera några små droppar maskinoil eller silikonspray på axeln på dimplåten.

Instruktioner

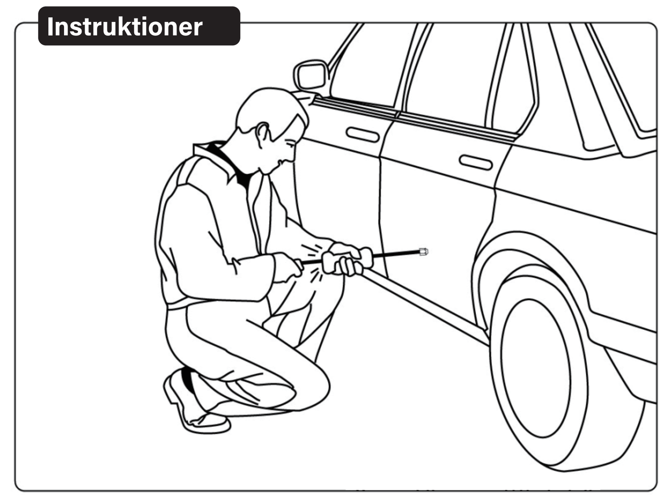

9-DELARS GLIDHAMMSDIMPLÅT-SATS DRIVERHANDBOK

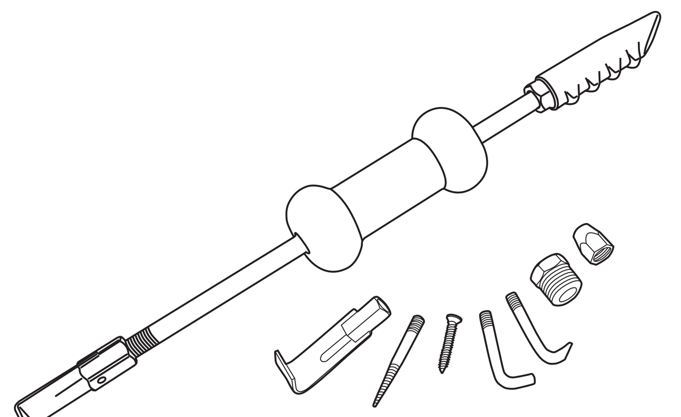

ID: 1014 2784

Manufactured for / Valmistuttaja /
Tillverkad för: Tamforce Group,
Pakkalankuja 6,01510 Vantaa, Finland
(asiakaspalvelu@puuilo.fi)

VARNING
INNAN DU DRIFTER DIMPLÅTEN, LÄS OCH FÖRSTÅ HELA HANDBOKEN.

Viktiga säkerhetsregler
1. Använd inte på kraftigt försämrade eller rostiga paneler eller paneler som har karossfyllning.
2. Slå aldrig någon del av dimplåten med hammare eller andra verktyg.
3. Använd inte något annat tillägg för att öka vinkeln på dimplåten.

Delar till glidhammsdimplåt

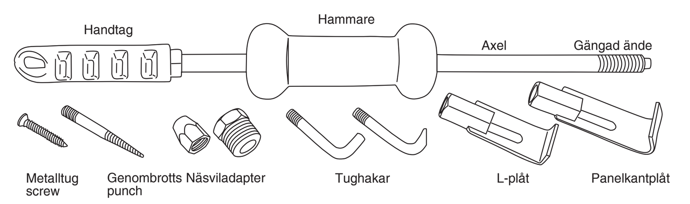

MONTERINGSINSTRUKTIONER
1. Skruva lockmutter helt på axeln.
2. Skruva handtaget på axeln tills det når lockmuttern.
3. Följ instruktionerna nedan för tillämpningar.

Användning av dimplåt

TA BORT DIMPLAR I MITTEN AV EN KAROSSPANEL

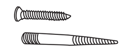

Använd metalltugscrevet eller genombrottspunchen för att dra dimplar från mitten av karosspaneler, motverk, dörrar, tak och bagagelucka. Metalltugscrevet kräver att ett förhål drillas.

TA BORT VIKNINGAR FRÅN RAMMEDLEMEN ELLER CHASSI

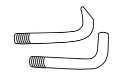

Använd tughakarna för att dra vikta eller krossade ram- eller chassidelar. Tughakarna kan sättas in i ett bult hål eller haka runt vikta områden och kan också användas för att ta bort skadade chassi, fjädring eller andra delar från fordonet.

TA BORT DIMPLAR FRÅN KANTER

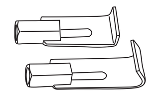

Använd L-plåten eller panelkantplåten för att dra dimplar från kanter eller hörn av karosspaneler eller rammedlemmen. L-plåten och panelkantplåten kan också användas för att ta bort skadade chassi, fjädring eller andra delar från fordonet

TIPS FÖR DIMPLTUGG
1. Drilla ett 1/8" hål i mitten av dimplan.
2. Placera det lilla tillgångsskruvet genom skruvhållningsadaptern.
3. Skruva adaptern och skruvet på tuggaxeln, dra hårt.
4. Skruva skruvet in i det drillade hålet med hjälp av karosshandtaget för dimplåten.
5. Tryck glidhammervikten framåt mot arbetsstycket, sedan dra kraftigt tillbaka mot lockmuttern. Upprepa och justera kraften efter behov. VARNING! Använd inte överskott av kraft när du drar dimplar. Tjockplåt kan lätt böja sig eller rivas.

Innan du drar en dimpl kan det vara fördelaktigt att ta bort delar som trim, plastskydd, speglar etc. från det dimplade området. När du drar dimplar från karosspaneler använder du tillräckligt med belysning och observerar det dimplade området från olika vinklar för att bestämma det bästa stället att ansluta dimplåten. Det mest effektiva området är vanligtvis den djupaste delen av dimplan. Vissa dimplar kan kräva att man drar i flera olika områden. Efter att dimplan har dragits framgångsrikt kan små fel och förhåll drillade för dragning repareras med en tunn skiva av karossfyllning. Sandfyllning till önskad kontur och avsluta med rätt grundmålning och färg.

TOIMINTO (KOUKKU/ROSKA NOSTO)
1. Identifiera läpp- eller veckat område där du kommer att sätta in tuggans fästhaka på eller i.
2. Skruva tuggahaken på slutet av tillbehörhållaren, skruva samlingen på tuggaxeln.
3. Drilla ett litet hål tillräckligt stort för att haken ska passa in, justera haken med vecket.
4. Tryck glidhammervikten framåt mot arbetsstycket, sedan dra försiktigt tillbaka mot lockmuttern efter behov.
5. Upprepa tills leden är rätt inställd.

Grundläggande drift
Fatta handtaget och applicera konsekvent dragkraft

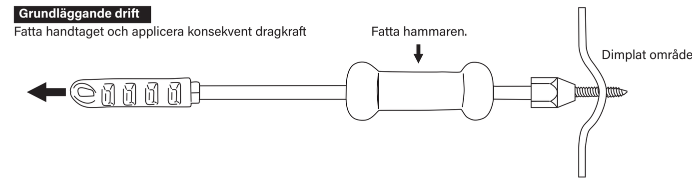
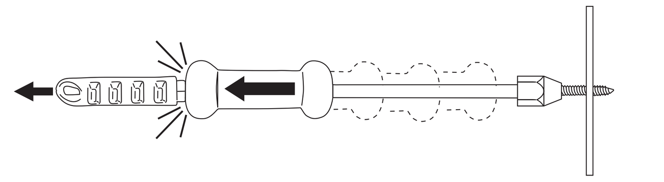
Medan du applicerar konsekvent drag på handtaget, rita snabbt tillbaka glidhammaren för att påverka handtaget. Denna påverkan genererar nödvändigt dragkraft. Upprepa tills dimplan är dragen.