3 X 4,55 X 2,4 M

KRAMFORS®
HARDWARE

CAR SHELTER / TARP GARAGE

AUTOKATOS / PRESSUTALLI

BILTAK

ID: 10174485



Manufactured for / Valmistuttaja /
Tillverkad för: Tamforce Group,
Pakkalankuja 6, 01510 Vantaa, Finland
asiakaspalvelu@puuilo.fi

Assembly Instructions
Kokoamisohje
Monteringsanvisningar



EN Kramfors Carport for Temporary Protection

Read the operating and assembly instructions carefully before use and follow all instructions provided. Keep the instructions for future reference.

» Laser-cut and welded frame, durable construction
» Water-repellent PE tarpaulin 220 g
» Two zippers on one side, other side closed
» Sturdy steel frame with Ø34 mm / Ø32 mm / Ø28 mm tubes
» Total structure: 60% steel, 40% PE material
» Dimensions approx. 2400 x 4560 x 3000 mm
» Weight: 58 kg

This product is intended for the temporary storage of vehicles, boats, lawn mowers, etc., and for protecting them from sunlight and light rain and snowfall.



SAFETY INSTRUCTIONS

- To ensure adequate ventilation, a ventilation gap must be left between the lower edges of the tarpaulin and the ground.
- Ensure that the carport is properly secured according to the requirements of the surface.
- Install the carport on a level and stable surface.
- Do not install the carport under eaves or structures from which large amounts of water, snow, or ice may fall onto the shelter. The selected location must also not be exposed to strong winds.
- Do not install the carport near power lines.
- Do not hang any objects from the frame pipes. Do not overload the frame or modify its structure.
- Do not use or handle flammable materials inside the shelter. Do not light fires inside the shelter. Welding inside the shelter is prohibited. Do not use heaters inside the shelter.
- Do not store flammable liquids in the carport.
- Anchor the carport securely to the ground.
- Ensure that the carport is assembled carefully and according to the instructions and that it is firmly anchored to the ground. A collapsed carport may cause property damage, personal injury, or even death.
- Do not overtighten the tarpaulin, straps, or anchors.
- Remove snow accumulated on the shelter immediately from the outside, for example using a soft brush. Do not use sharp-edged tools such as snow shovels to remove snow, as this may damage the tarpaulin.
- The warranty does not cover damage caused by snow load.
- The seller/importer is not responsible for damage caused by snow, rain, or storms.
- If severe weather or strong winds are forecast in your area, we recommend removing the tarpaulin and storing it.
- Children aged 8 years and older, and persons with reduced physical, sensory, or mental capabilities or lack of experience and knowledge, may use this product only if they are supervised or have been instructed in safe use and understand the hazards involved. Children must not play with the product. Cleaning and user maintenance must not be performed by children without supervision.

FI Kramfors autokatos väliaikaissuojaukseen

Lue käyttö- ja kasausohjeet huolellisesti ennen käyttöä ja noudata kaikkia annettuja ohjeita. Säilytä ohjeet myöhempää tarvetta varten.

» Laserleikattu ja hitsattu runko, kestävä rakenne
» Vettä hylkivä PE-kangas 220 g
» Toisella sivulla kaksi vetoketjua, toinen sivu suljettu
» Tukeva teräsrunko Ø34 mm / Ø32 mm / Ø28 mm putkilla
» Kokonaisrakenne: 60 % terästä, 40 % PE-materiaalia
» Mitat n. 2400 x 4560 x 3000 mm
» Paino: 58 kg

Tämä tuote on tarkoitettu ajoneuvon, veneen, ruohonleikkurin ym. väliaikaiseen säilytykseen ja niiden suojaamiseksi esimerkiksi auringolta ja kevyiltä vesi- ja lumisateilta.

TURVALLISUUSOHJEET

- Riittävän tuuletuksen aikaansaamiseksi autokatoksen pressun alahelmojen ja maan väliin kuuluu jäädä tuuletusrako.
- Varmistu autokatoksen oikeanlaisesta kiinnityksestä alustan vaatimalla tavalla.
- Pystytä autokatos tasaiselle ja vakaalle alustalle.
- Älä pystytä autokatosta räystäiden tai sellaisten rakennelmien alle, josta voi pudota suuria vesimääriä, lunta tai jäätä autokatoksen päälle. Valittu sijainti ei saa myöskään olla tuulisella alueella.
- Älä pystytä autokatosta sähköjohtojen läheisyyteen.
- Runkoputkiin ei saa ripustaa roikkumaan mitään esineitä. Runkoa ei saa lisärasittaa, eikä rungon rakennetta muunnella.
- Pressutallin sisällä ei saa käyttää eikä käsitellä mitään palavia aineita. Älä sytytä tulta tallin sisällä. Hitsaaminen tallissa on kielletty. Älä käytä lämmittimiä tallin sisällä.
- Älä säilytä palavia nesteitä autokatoksessa.
- Ankkuroi autokatos huolellisesti kiinni maahan.
- Varmistu, että autokatos on pystytetty huolellisesti ja ohjeiden mukaisesti, ja se on tukevasti ankkuroitu maahan kiinni. Romahtanut autokatos voi aiheuttaa omaisuusvahinkoja, henkilövahinkoja tai jopa kuoleman.
- Älä ylikiristä pressua, hihnoja tai ankkureita.
- Puhdista autokatoksen päälle kertynyt lumi välittömästi ulkoapäin esim. pehmeällä harjalla. Älä käytä teräväreunaisia työkaluja, kuten lumentyönnintä lumen pudottamiseen, ettei pressuun tule reikiä.
- Takuu ei kata lumikuormasta aiheutuneita vaurioita.
- Myyjä / maahantuoja ei vastaa lumen, sateen tai myrskyn aiheuttamista vahingoista.
- Mikäli alueellesi on ennustettu huonoa säätä tai voimakasta tuulta, suosittelemme irroittamaan pressun ja varastoimaan sen.
- Lapset joiden ikä on 8 vuotta tai yli ja henkilöt, joilla on rajoitettu fyysinen, aistinvarainen, henkinen ominaisuus tai kokemuksen ja tiedon puute saavat käyttää tätä tuotetta ainoastaan, jos heitä valvotaan ja heitä on opastettu tuotteen turvalliseen käyttöön ja he ymmärtävät tuotteen käytössä esiintyvät vaarat. Lapset eivät saa leikkiä tuotteella. Lapset eivät saa suorittaa puhdistamista ja käyttäjän huoltotoimenpiteitä ilman valvontaa.

SE Kramfors garagetält för tillfälligt skydd

Läs bruks- och monteringsanvisningarna noggrant före användning och följ alla instruktioner som ges. Spara bruksanvisningen för framtida referens.

» Laserskuren och svetsad stomme, hållbar konstruktion
» Vattenavvisande PE-presenning 220 g
» Två dragkedjor på ena sidan, andra sidan stängd
» Stadig stålstomme med Ø34 mm / Ø32 mm / Ø28 mm rör
Total konstruktion: 60 % stål, 40 % PE-material
» Mått ca 2400 x 4560 x 3000 mm
» Vikt: 58 kg

Denna produkt är avsedd för tillfällig förvaring av fordon, båt, gräsklippare etc. och för att skydda dem mot exempelvis sol och lätt regn och snö.

SÄKERHETSANVISNINGAR

- För att ge tillräcklig ventilation måste ett ventilationsavstånd lämnas mellan garagetält presenningens underkant och marken.
- Se till att garagetält är korrekt fastsatt som krävs av plattformen.
- Placera garagetält på ett plant och stabilt underlag.
- Placera inte garagetält under takfot eller strukturer där stora mängder vatten, snö eller is kan falla ner på garagetält. Den valda platsen får inte heller vara i ett blåsigt område.
- Placera inte biltaket nära elkablar.
- Häng inga föremål på ramröret. Ramen får inte utsättas för ytterligare spänning och ramens struktur får inte modifieras.
- Inga brandfarliga ämnen får användas eller hanteras i garagetält. Tänd inte eld i stallen. Svetsning i stallen är förbjuden. Använd inte värmare i garagetält.
- Förvara inte brandfarliga vätskor i garagetält.
- Förankra garagetält försiktigt i marken.
- Se till att garagetält är uppförd noggrant och enligt instruktionerna och är säkert förankrad i marken. En kollapsad garagetält kan orsaka egendomsskador, personskador eller till och med dödsfall.
- Dra inte åt presenningen, remmar eller ankare för hårt.
- Rengör omedelbart snön som samlats på garagetält från utsidan, t ex med en mjuk borste. Använd inte verktyg med vassa kanter, såsom en snöskjutare, för att tappa snö för att förhindra hål i presenningen.
- Garantin täcker inte skador orsakade av snölast.
- Säljaren/importören ansvarar inte för skador orsakade av snö, regn eller storm.
- Om dåligt väder eller stark vind förutsägs för ditt område rekommenderar vi att du tar bort presenningen och förvarar den.
- Barn som är 8 år eller äldre och personer med nedsatt fysisk, sensorisk eller psykisk förmåga, eller med bristande erfarenhet och kunskaper om enheten, får endast använda enheten om deras användning övervakas eller de har instruerats om säker användning och förstår farorna hos enheten. Barn ska inte leka med enheten. Rengöring och underhåll av enheten ska inte överlåtas till barn utan tillsyn.

Assembly Instructions / Kokoamisohje / Monteringsanvisning

- Before assembly, check that all parts are included in the package. Ensure that all parts are intact and free from transport damage. Assembly requires at least two adults.
- Ennen kokoamista, tarkista että kaikki osat ovat pakkauksessa. Tarkista, että kaikki osat ovat ehjiä, eikä niissä ole kuljetusvaurioita. Kasaamiseen tarvitaan vähintään 2 aikuista.
- Innan montering, kontrollera att alla delar finns i förpackningen. Kontrollera att alla delar är hela och fria från frakts-kador. Minst 2 vuxna behövs för montering.

Parts list / Osaluettelo / Dellista

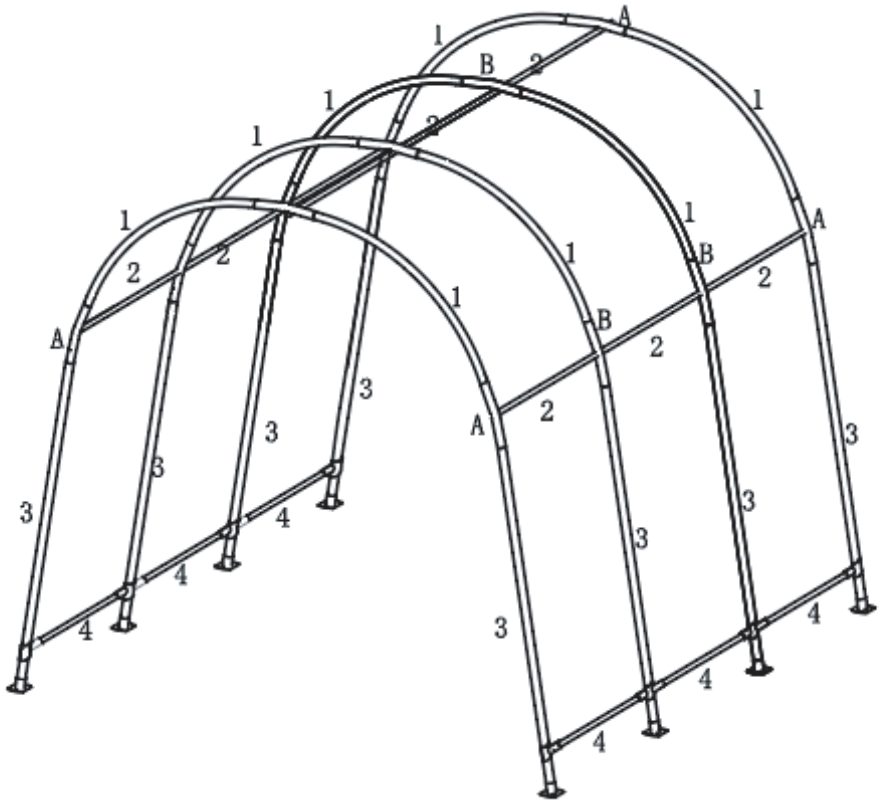

Description	Quantity
M8×45	28
M8×50	4
M6×45	12
ϕ6*220MM	16
	4
ϕ6*300mm	4
ϕ6*300mm	4
ϕ5	4
	2
	2

Description	Quantity	Description	Quantity	Description	Quantity
1#	8	A#	6	F#	1
2#	9	B#	6	G#	28+4
3#	8	C#	8	I#	8
4#	6	D#	1	J#	8
		E#	1		

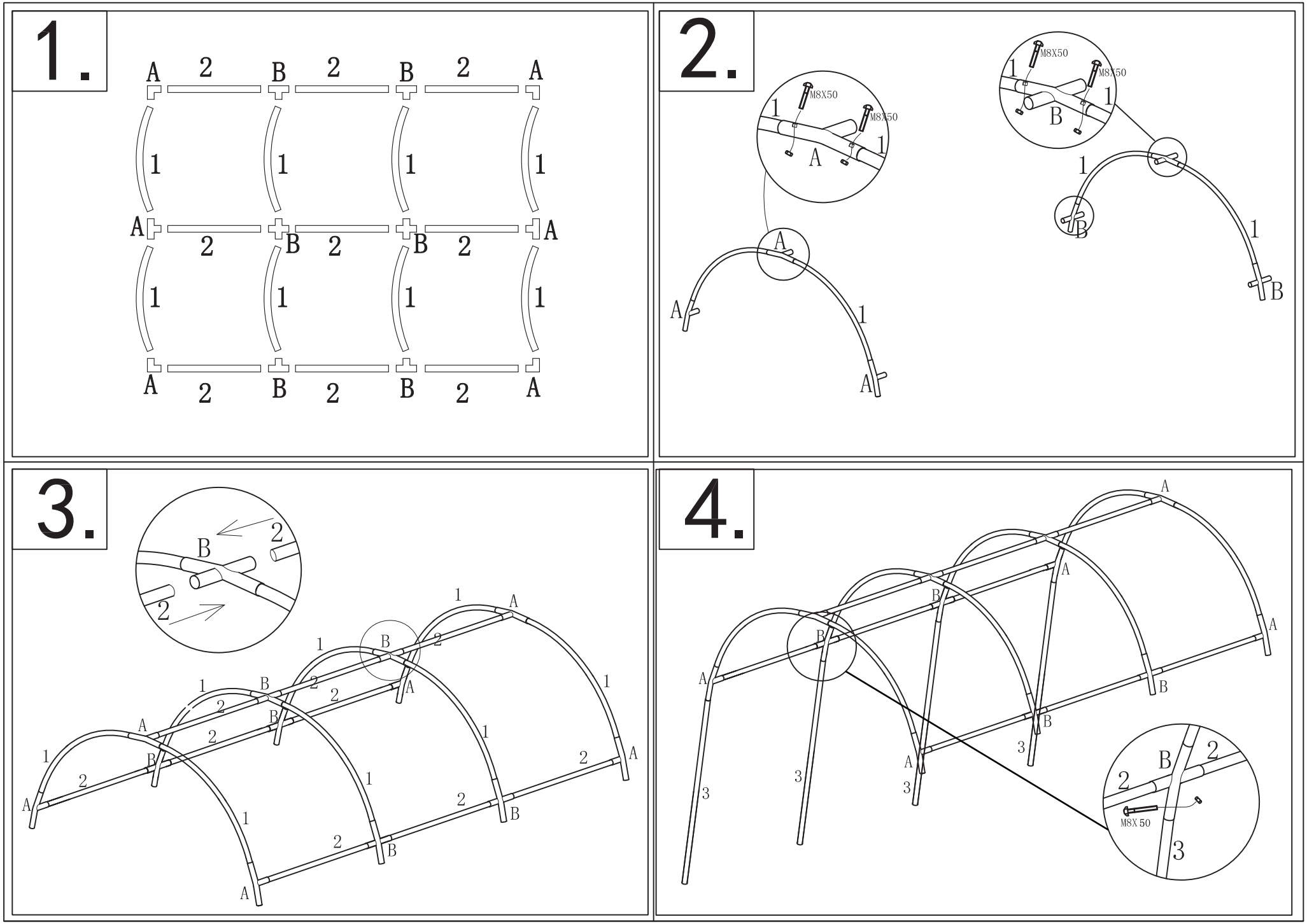
1.
A 2 B 2 B 2 A
1 1 1 1
A 2 B 2 B 2 A
1 1 1 1
A 2 B 2 B 2 A
2.
M8X50
M8X50
1
A
1
A
A
1
A
M8X50
M8X50
1
B
1
1
B
1
B
3.
B
2
2
1
A
1
B
2
1
B
2
2
A
1
A
2
B
2
1
B
2
1
A
1
2
A
2
B
2
B
A
4.
A
A
B
B
A
A
B
B
A
3
3
3
3
B
2
2
M8X50
3

5.

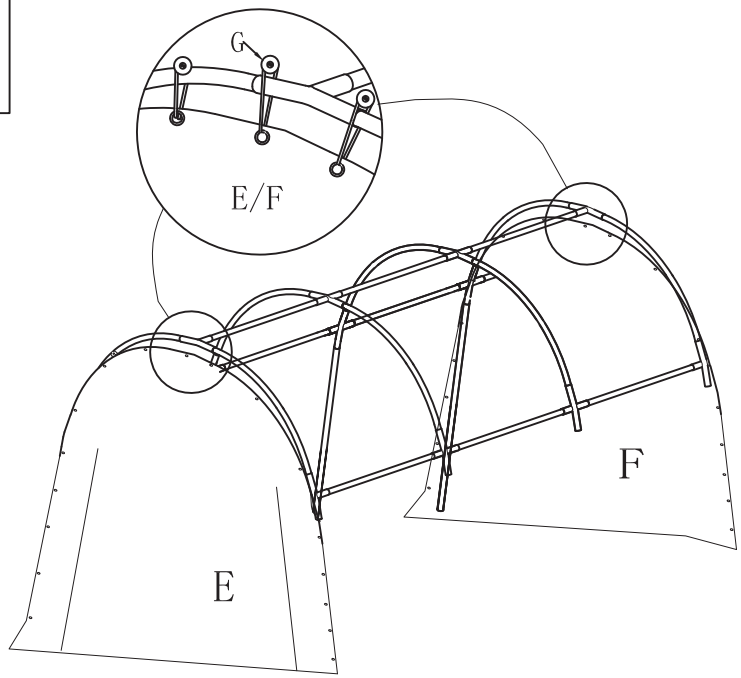

6.

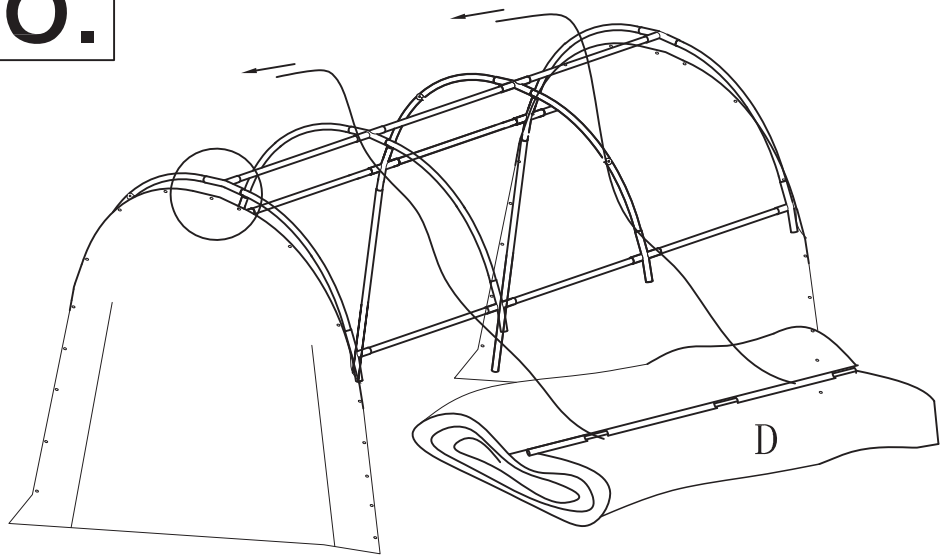

7.

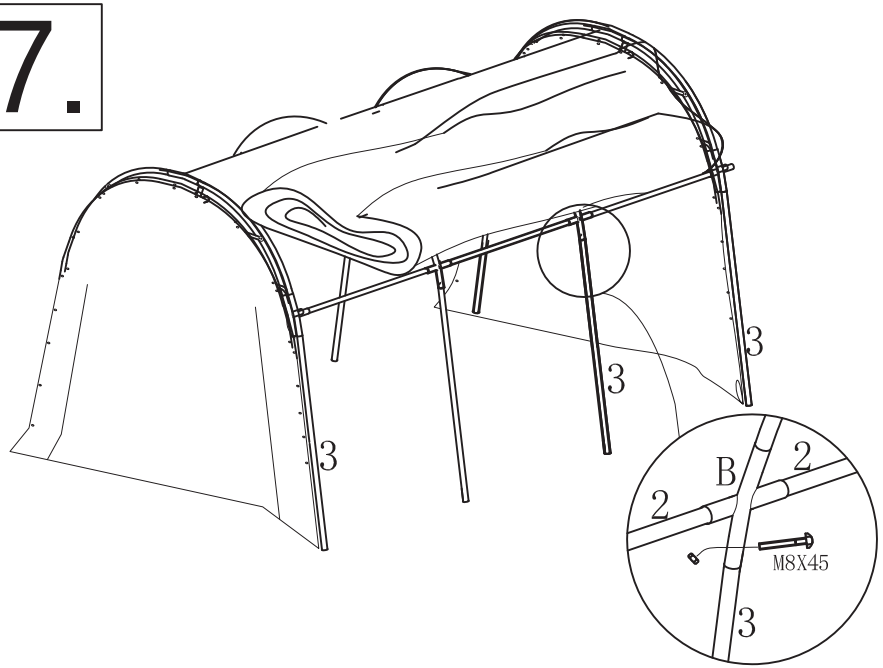

8.

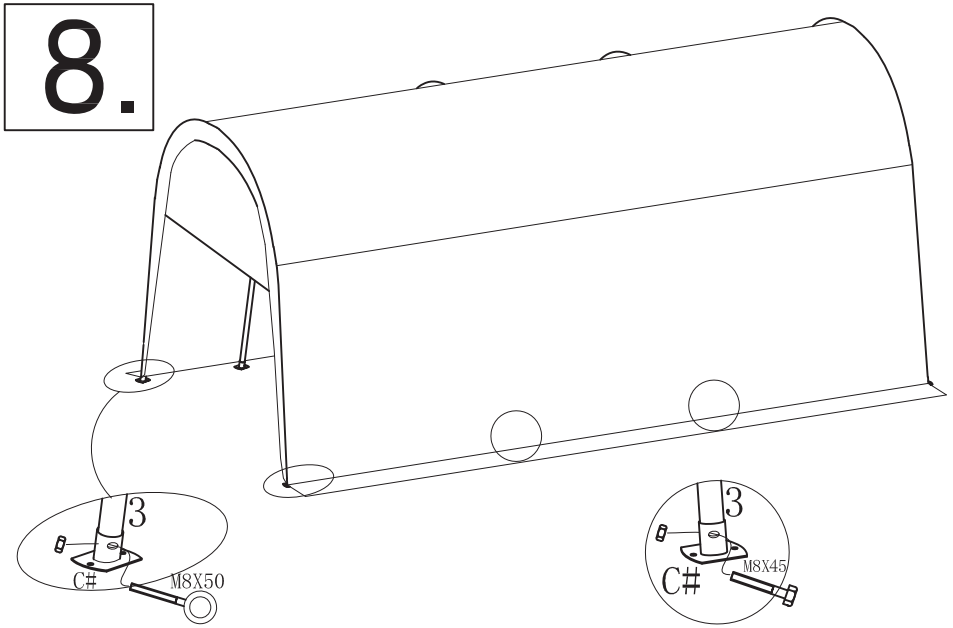

9.

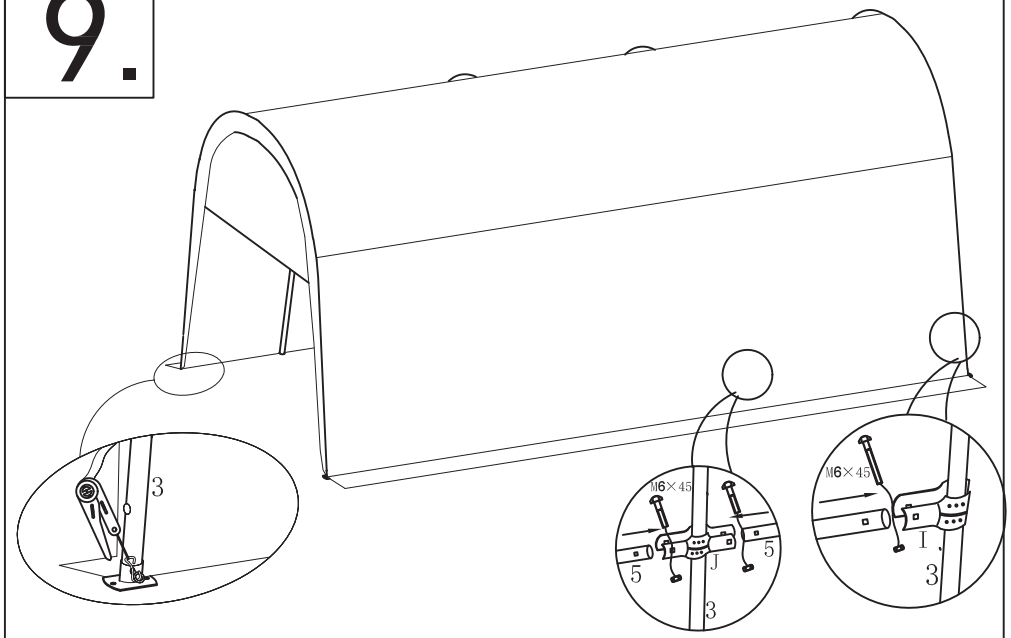

10.

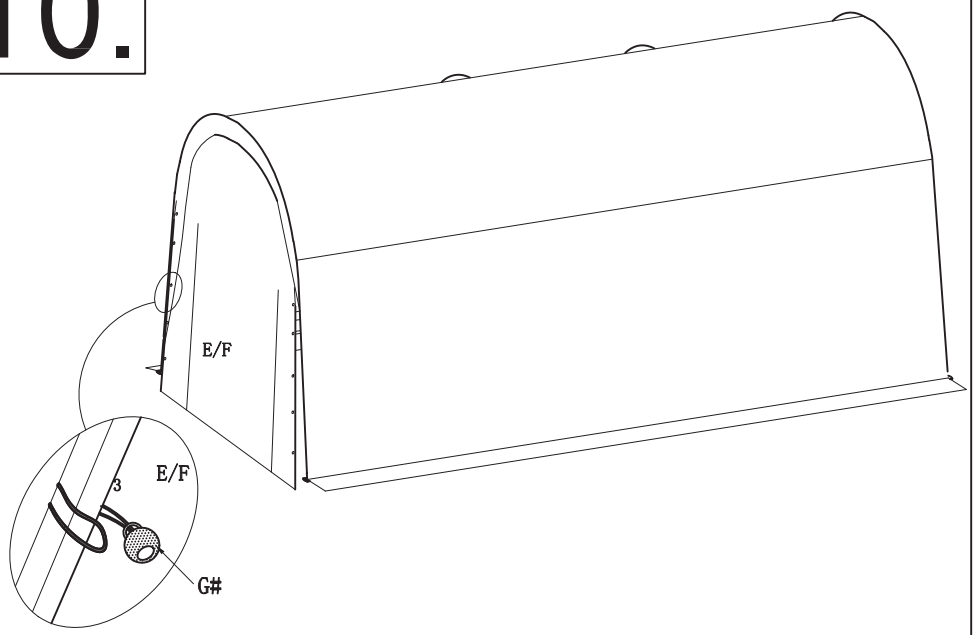

11.

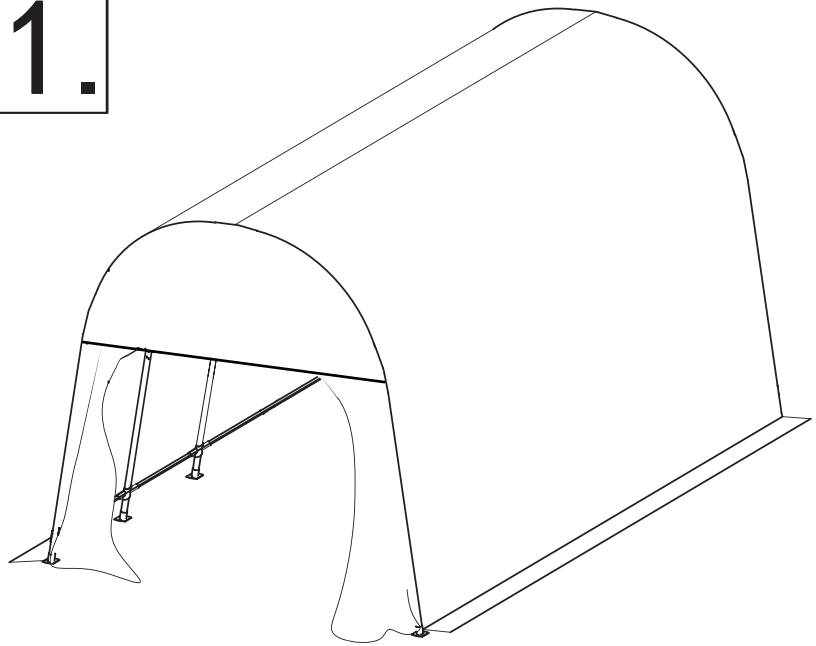

12.

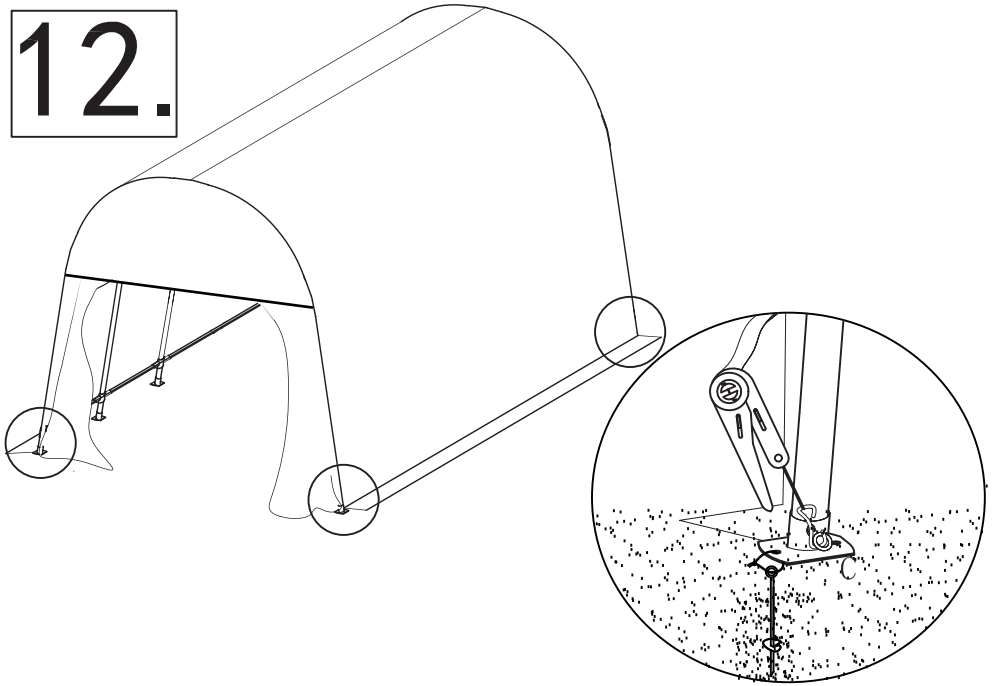

13.

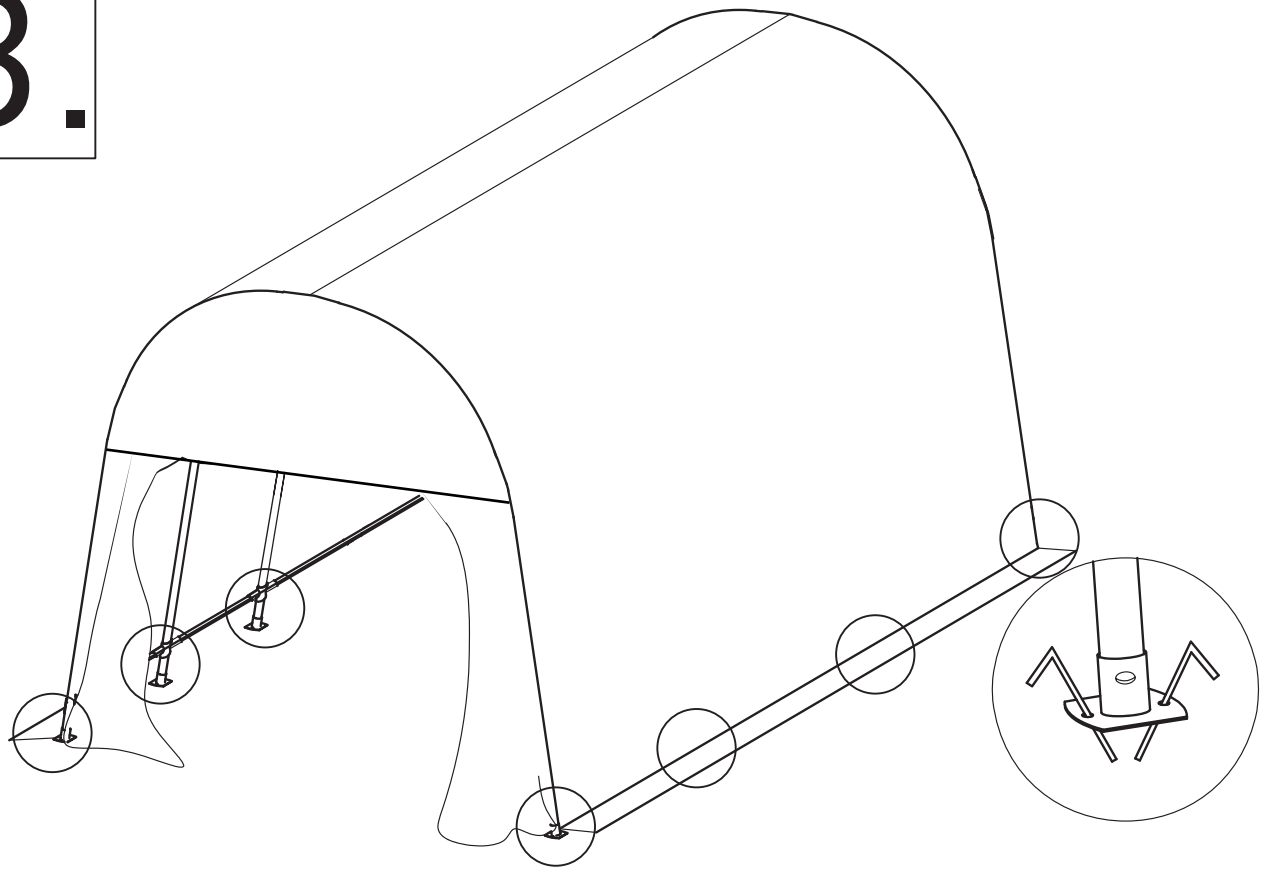

14.

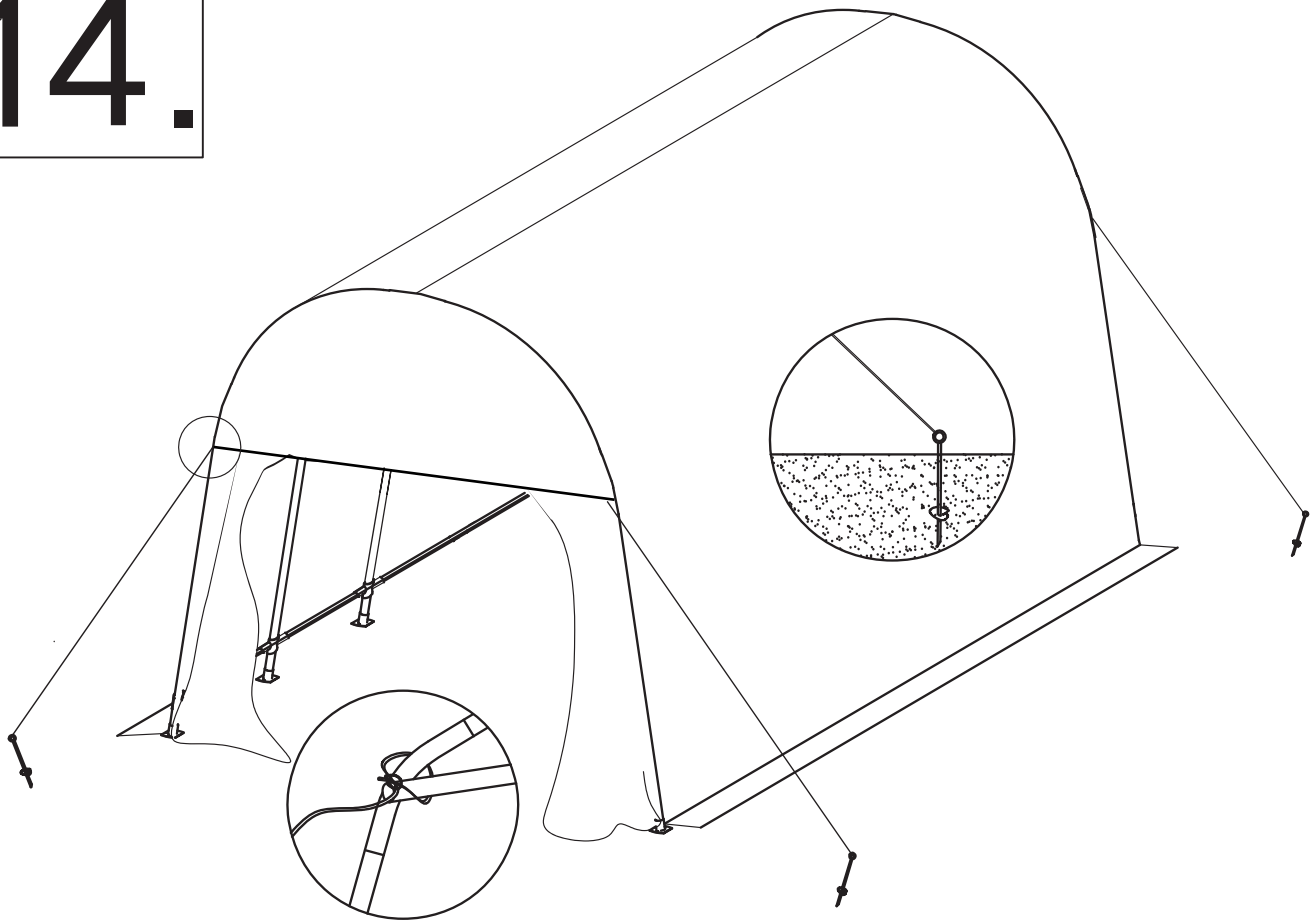

Securing Ratchet Tie-Downs / Kiristysliinojen kiinnitys / Fastsättning av spännband

EN Note: Use these instructions in the pages that follow.
FI Huom.: Käytä näitä ohjeita seuraavilla sivuilla.
SE Obs: Använd dessa anvisningar på följande sidor.

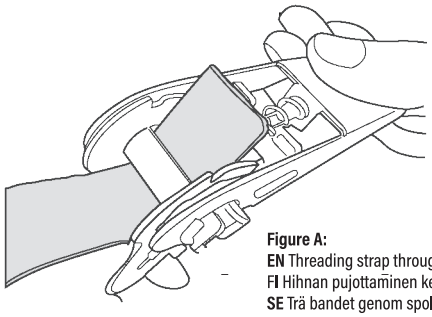

Figure A:
EN Threading strap through spindle
FI Hihnan pujottaminen kelan läpi
SE Trä bandet genom spolen

1.
EN Thread the strap through the ratchet's spindle as far as it will go.
FI Pujota hihna räikän kelan läpi niin pitkälle kuin se menee.
SE Trä bandet genom spärrens spole så långt det går.

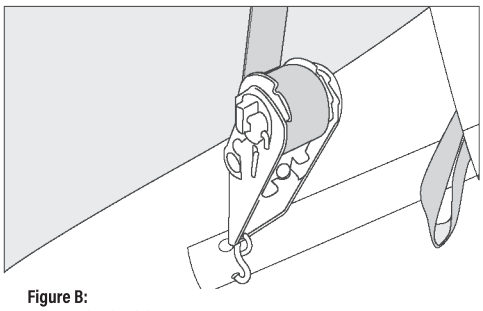

Figure B:
EN Inserting hook into corner leg
FI Koukun asettaminen kulmajalkaan
SE Sätt kroken i hörnbenet

2.
EN Insert the S-hook of the ratchet into the hole in the corner leg.
FI Aseta räikän S-koukku kulmajalan reikään.
SE Sätt spärrens S-krok i hålet på hörnbenet.

3.
EN Lift and lower the ratchet's handle to wind and tighten the strap onto the spindle.
FI Nosta ja laske räikän kahvaa, jotta hihna kelautuu ja kiristyy kelalle.
SE Lyft och sänk spärrens handtag för att linda och spänna bandet på spolen.

Releasing Ratchet Tie-Downs / Kiristysliinojen vapautus / Lossning av spännband

Figure C:
EN Releasing ratchet
FI Räikän vapauttaminen
SE Lossning av spärren

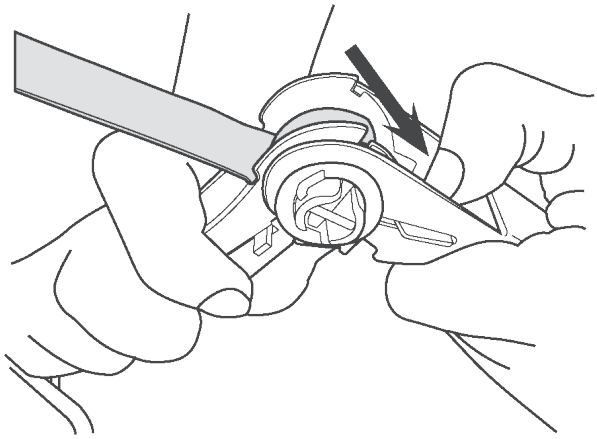

1.
EN Depress the spring-loaded bar on the handle.
FI Paina kahvassa olevaa jousikuormitteista salpaa.
SE Tryck ned den fjäderbelastade spärren på handtaget.

2.
EN Open ratchet handle completely.
FI Avaa räikän kahva kokonaan.
SE Öppna spärrhandtaget helt.

3.
EN Unwind the strap.
FI Kelaa hihna auki.
SE Linda upp bandet.

Frame Anchoring / Rungon ankkurointi / Förankring av garagetälts ram



Important! / Tärkeää! / Viktig!

EN The carport must be anchored extremely securely to the ground to ensure that it remains in place under varying weather conditions and that the frame does not twist or deform.

- Before installing the tarpaulin, the carport frame must be carefully and firmly anchored to the ground. The anchoring method depends on the material beneath the carport. If the ground is rocky, holes must be drilled into the ground for anchoring if necessary.

FI Autokatos on ankkuroitava äärimmäisen tukevasti kiinni maahan, jolla varmistetaan että se pysyy paikallaan vaihtelevissa sääolosuhteissa, eikä runko pääse vääntymään.

- Ennen pressun asennusta, autokatoksen runko tulee ankkuroida huolellisesti ja tukevasti maahan. Kiinnitys autokatoksen alle jäävän materiaalin mukaan. Mikäli maaperä on kivinen, tulee maahan tehdä tarvittaessa reiät ankkurointia varten.

SE Garagetält ska vara extremt stadigt förankrad i marken, vilket säkerställer att den håller sig på plats i varierande väderförhållanden och att ramen inte vrids.

- Innan du installerar presenningen måste garagetälts ram noggrant och säkert förankras i marken. Infästning enligt materialet under garagetält. Om jorden är stenig bör hål göras i marken för förankring vid behov.

Manufactured for / Valmistuttaja / Tillverkad för:
Tamforce Group, Pakkalankuja 6, 01510 Vantaa, Finland
asiakaspalvelu@puuilo.fi

KRAMFORS®
HARDWARE